CAME

433.92 MHz

serie TOP

TOP 434EV

IT	-> Come ATTIVARLO (duplicazione) 1 - premere assieme i 2 tasti fino a quando il Led lampeggia più velocemente;	2 - premere ora il tasto da attivare (il Led si accende); 3 - entro 10", appoggiare alla sua parte posteriore il trasmettitore attivo Ⓐ e premere	per qualche istante il tasto da duplicare. A memorizzazione avvenuta, il LED lampeggerà per 3 volte.
EN	-> How to Activate it (duplication) 1 - press the 2 buttons together until the LED flashes quicker;	2 - now press the button you wish to activate (the LED lights up); 3 - within 10" rest the active transmitter Ⓐ to its backside	and press for a few instants the button you wish to duplicate. Once memorised, the LED will flash 3 times.
FR	-> Comment L'ACTIVER (duplication) 1 - appuyer en même temps sur les 2 touches jusqu'à ce que le Led clignote plus rapidement ;	2 - appuyer maintenant sur la touche à activer (le LED s'allume) ; 3 - dans les 10", appuyer l'émetteur actif Ⓐ sur la partie arrière	et appuyer pendant un instant sur la touche à dupliquer. Lorsque la mémorisation a été effectuée, le LED clignote 3 fois.
DE	-> INBETRIEBNAHME (Duplizieren) 1 - die beiden Taster zusammen so lange drücken, bis die LED schneller blinkt;	2 - nun den zu aktivierenden Taster drücken (die LED geht an); 3 - den aktivierten Handsender Ⓐ innerhalb von 10" an	seine Rückseite halten und kurz den zu kopierenden Taster drücken. Nach erfolgtem Einspeichern, blinkt die LED dreimal.
ES	-> Cómo ACTIVARLO (duplicación) 1 - apretar al mismo tiempo las 2 teclas hasta que el Led parpadee más rápida-	mente; 2 - apretar la tecla para activar (el Led se enciende); 3 - en 10", apoyar a su parte posterior el emisor	activado Ⓐ y apretar algunos instantes la tecla para duplicar. Concluida la memorización, el LED parpadeará 3 veces.
NL	-> ACTIVEREN (kopiëren) 1 - druk de eerste 2 toetsen samen in totdat de led sneller knippert;	2 - druk nu op de gewenste toets (de led gaat branden); 3 - binnen 10" houdt u tegen de achterkant de reeds geprogrammeerde zender Ⓐ en	drukt u enkele ogenblikken de toets in die u wenst te kopiëren. Als de toets opgeslagen is, knippert de led 3 keer.
PT	-> Como ACTIVÁ-LO (duplicação) 1 - prema ao mesmo tempo as 2 teclas até que o Led lampeje mais rapidamente;	2 - prema então a tecla a ser activada (o Led se acende); 3 - dentro de 10", apoie na sua parte traseira o transmissor activo Ⓐ e prema por alguns	segundos a tecla a ser duplicada. Ao término da memorização, o LED lampejará 3 vezes.
PL	-> Jak AKTYWOWAĆ pilota (duplikacja) 1 - nacisnąć jednocześnie 2 przyciski, aż do chwili, gdy diody Led zaczną migać ze zwiększoną częstotliwością;	2 - teraz należy nacisnąć przycisk w celu aktywacji pilota (zapala się dioda Led); 3 - oprzeć pilot Ⓐ włączony i zwrócony tylną częścią do podłoża, po czym nacisnąć	na moment przycisk, który zamierza się zduplikować. Zakończeniu kodowania jest potwierdzane trzykrotnym mignięciem diody LED.
RU	-> АКТИВАЦИЯ дополнительного брелока серии TOP 1 - На новом брелоке нажмите и удерживайте обе кнопки одновременно, пока индикатор не начнет	мигать быстрее, затем отпустите. 2 - Нажмите ту кнопку, которую необходимо запрограммировать (индикатор загорится ровным светом). 3 - В течение 10 секунд поднесите	работающий брелок Ⓐ снизу и сзади к новому и нажмите рабочую кнопку. При успешном программировании индикатор нового брелока вспыхнет три раза.

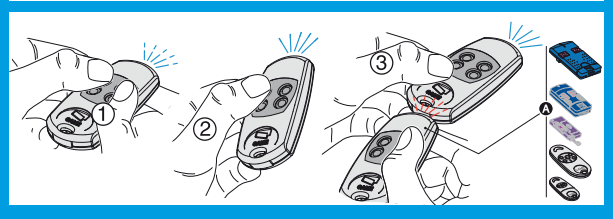

CAME

433.92 MHz

serie TOP

TOP 434EV

IT	-> Come ATTIVARLO (duplicazione) 1 - premere assieme i 2 tasti fino a quando il Led lampeggia più velocemente;	2 - premere ora il tasto da attivare (il Led si accende); 3 - entro 10", appoggiare alla sua parte posteriore il trasmettitore attivo Ⓐ e premere	per qualche istante il tasto da duplicare. A memorizzazione avvenuta, il LED lampeggerà per 3 volte.
EN	-> How to Activate it (duplication) 1 - press the 2 buttons together until the LED flashes quicker;	2 - now press the button you wish to activate (the LED lights up); 3 - within 10" rest the active transmitter Ⓐ to its backside	and press for a few instants the button you wish to duplicate. Once memorised, the LED will flash 3 times.
FR	-> Comment L'ACTIVER (duplication) 1 - appuyer en même temps sur les 2 touches jusqu'à ce que le Led clignote plus rapidement ;	2 - appuyer maintenant sur la touche à activer (le LED s'allume) ; 3 - dans les 10", appuyer l'émetteur actif Ⓐ sur la partie arrière	et appuyer pendant un instant sur la touche à dupliquer. Lorsque la mémorisation a été effectuée, le LED clignote 3 fois.
DE	-> INBETRIEBNAHME (Duplizieren) 1 - die beiden Taster zusammen so lange drücken, bis die LED schneller blinkt;	2 - nun den zu aktivierenden Taster drücken (die LED geht an); 3 - den aktivierten Handsender Ⓐ innerhalb von 10" an	seine Rückseite halten und kurz den zu kopierenden Taster drücken. Nach erfolgtem Einspeichern, blinkt die LED dreimal.
ES	-> Cómo ACTIVARLO (duplicación) 1 - apretar al mismo tiempo las 2 teclas hasta que el Led parpadee más rápida-	mente; 2 - apretar la tecla para activar (el Led se enciende); 3 - en 10", apoyar a su parte posterior el emisor	activado Ⓐ y apretar algunos instantes la tecla para duplicar. Concluida la memorización, el LED parpadeará 3 veces.
NL	-> ACTIVEREN (kopiëren) 1 - druk de eerste 2 toetsen samen in totdat de led sneller knippert;	2 - druk nu op de gewenste toets (de led gaat branden); 3 - binnen 10" houdt u tegen de achterkant de reeds geprogrammeerde zender Ⓐ en	drukt u enkele ogenblikken de toets in die u wenst te kopiëren. Als de toets opgeslagen is, knippert de led 3 keer.
PT	-> Como ACTIVÁ-LO (duplicação) 1 - prema ao mesmo tempo as 2 teclas até que o Led lampeje mais rapidamente;	2 - prema então a tecla a ser activada (o Led se acende); 3 - dentro de 10", apoie na sua parte traseira o transmissor activo Ⓐ e prema por alguns	segundos a tecla a ser duplicada. Ao término da memorização, o LED lampejará 3 vezes.
PL	-> Jak AKTYWOWAĆ pilota (duplikacja) 1 - nacisnąć jednocześnie 2 przyciski, aż do chwili, gdy diody Led zaczną migać ze zwiększoną częstotliwością;	2 - teraz należy nacisnąć przycisk w celu aktywacji pilota (zapala się dioda Led); 3 - oprzeć pilot Ⓐ włączony i zwrócony tylną częścią do podłoża, po czym nacisnąć	na moment przycisk, który zamierza się zduplikować. Zakończeniu kodowania jest potwierdzane trzykrotnym mignięciem diody LED.
RU	-> АКТИВАЦИЯ дополнительного брелока серии TOP 1 - На новом брелоке нажмите и удерживайте обе кнопки одновременно, пока индикатор не начнет	мигать быстрее, затем отпустите. 2 - Нажмите ту кнопку, которую необходимо запрограммировать (индикатор загорится ровным светом). 3 - В течение 10 секунд поднесите	работающий брелок Ⓐ снизу и сзади к новому и нажмите рабочую кнопку. При успешном программировании индикатор нового брелока вспыхнет три раза.

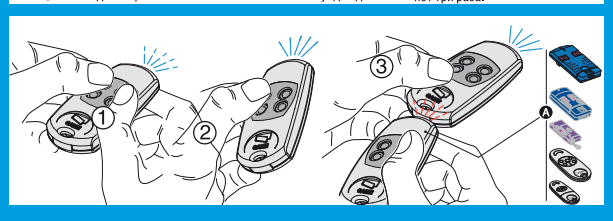

CAME

433.92 MHz

serie TOP

TOP 434EV

IT	-> Come ATTIVARLO (duplicazione) 1 - premere assieme i 2 tasti fino a quando il Led lampeggia più velocemente;	2 - premere ora il tasto da attivare (il Led si accende); 3 - entro 10", appoggiare alla sua parte posteriore il trasmettitore attivo Ⓐ e premere	per qualche istante il tasto da duplicare. A memorizzazione avvenuta, il LED lampeggerà per 3 volte.
EN	-> How to Activate it (duplication) 1 - press the 2 buttons together until the LED flashes quicker;	2 - now press the button you wish to activate (the LED lights up); 3 - within 10" rest the active transmitter Ⓐ to its backside	and press for a few instants the button you wish to duplicate. Once memorised, the LED will flash 3 times.
FR	-> Comment L'ACTIVER (duplication) 1 - appuyer en même temps sur les 2 touches jusqu'à ce que le Led clignote plus rapidement ;	2 - appuyer maintenant sur la touche à activer (le LED s'allume) ; 3 - dans les 10", appuyer l'émetteur actif Ⓐ sur la partie arrière	et appuyer pendant un instant sur la touche à dupliquer. Lorsque la mémorisation a été effectuée, le LED clignote 3 fois.
DE	-> INBETRIEBNAHME (Duplizieren) 1 - die beiden Taster zusammen so lange drücken, bis die LED schneller blinkt;	2 - nun den zu aktivierenden Taster drücken (die LED geht an); 3 - den aktivierten Handsender Ⓐ innerhalb von 10" an	seine Rückseite halten und kurz den zu kopierenden Taster drücken. Nach erfolgtem Einspeichern, blinkt die LED dreimal.
ES	-> Cómo ACTIVARLO (duplicación) 1 - apretar al mismo tiempo las 2 teclas hasta que el Led parpadee más rápida-	mente; 2 - apretar la tecla para activar (el Led se enciende); 3 - en 10", apoyar a su parte posterior el emisor	activado Ⓐ y apretar algunos instantes la tecla para duplicar. Concluida la memorización, el LED parpadeará 3 veces.
NL	-> ACTIVEREN (kopiëren) 1 - druk de eerste 2 toetsen samen in totdat de led sneller knippert;	2 - druk nu op de gewenste toets (de led gaat branden); 3 - binnen 10" houdt u tegen de achterkant de reeds geprogrammeerde zender Ⓐ en	drukt u enkele ogenblikken de toets in die u wenst te kopiëren. Als de toets opgeslagen is, knippert de led 3 keer.
PT	-> Como ACTIVÁ-LO (duplicação) 1 - prema ao mesmo tempo as 2 teclas até que o Led lampeje mais rapidamente;	2 - prema então a tecla a ser activada (o Led se acende); 3 - dentro de 10", apoie na sua parte traseira o transmissor activo Ⓐ e prema por alguns	segundos a tecla a ser duplicada. Ao término da memorização, o LED lampejará 3 vezes.
PL	-> Jak AKTYWOWAĆ pilota (duplikacja) 1 - nacisnąć jednocześnie 2 przyciski, aż do chwili, gdy diody Led zaczną migać ze zwiększoną częstotliwością;	2 - teraz należy nacisnąć przycisk w celu aktywacji pilota (zapala się dioda Led); 3 - oprzeć pilot Ⓐ włączony i zwrócony tylną częścią do podłoża, po czym nacisnąć	na moment przycisk, który zamierza się zduplikować. Zakończeniu kodowania jest potwierdzane trzykrotnym mignięciem diody LED.
RU	-> АКТИВАЦИЯ дополнительного брелока серии TOP 1 - На новом брелоке нажмите и удерживайте обе кнопки одновременно, пока индикатор не начнет	мигать быстрее, затем отпустите. 2 - Нажмите ту кнопку, которую необходимо запрограммировать (индикатор загорится ровным светом). 3 - В течение 10 секунд поднесите	работающий брелок Ⓐ снизу и сзади к новому и нажмите рабочую кнопку. При успешном программировании индикатор нового брелока вспыхнет три раза.

CAME

1999/5/CE compliant CE

IT Ogni tasto è già codificato singolarmente - Compatibile con i trasmettitori CAME: ❶ - Assorbimento in trasmissione: ❷ - Usare un cacciavite per aprire ❸.

⚠ *Smaltire le batterie esauste in conformità alle norme vigenti.*

EN Each button is already coded singularly - Compatible with CAME transmitters: ❶ - Power draw when transmitting: ❷ - Use a screwdriver to open ❸.

⚠ *Dispose of exhausted batteries in compliance with current laws.*

FR Chaque touche est déjà codifiée individuellement - Compatible avec les émetteurs CAME : ❶ - Absorption pendant la transmission : ❷ - Utiliser un tournevis pour ouvrir ❸.

⚠ *Éliminer les batteries épuisées en respectant les normes en vigueur.*

DE Jeder Taster ist schon einzeln kodiert - Kompatibel mit den Handsendern von CAME: ❶ - Stromaufnahmewährend des Sendens: ❷ - Miteinem Schraubenzieher öffnen ❸.

⚠ *Verbrauchte Batterien gemäß den geltenden Vorschriften entsorgen.*

ES Cada tecla está ya codificada individualmente - Compatible con los emisores CAME: ❶ - Absorción en transmisión: ❷ - Usar un destornillador para abrir ❸.

⚠ *Eliminar las baterías gastadas de acuerdo a las normas vigentes.*

NL Elke toets heeft al een afzonderlijke code - Compatibel met de zenders van CAME: ❶ - Stroomopname tijdens zenden: ❷ - Openen met een schroevendraaier ❸.

⚠ *Werp gebruikte batterijen weg volgens de geldende voorschriften.*

PT Cada tecla é já codificada separadamente - Compatível com os transmissores CAME: ❶ - Absorção em transmissão: ❷ - Use uma chave de fendas para abrir ❸.

⚠ *Elimine as baterias gastas de acordo com as normas vigentes.*

PL Każdy przycisk jest już pojedynczo zakodowany - Kompatybilny z pilotami CAME: ❶ - Dla otworzenia posłużyć się śrubokrętem ❸.

⚠ *Zużyte baterie należy utylizować zgodnie z odpowiednimi przepisami.*

RU Каждая кнопка уже закодирова на - Полностью совместим с брелоками-передатчиками CAME: ❶ - Макс. потребляемый ток при передаче: ❷ - Используйте отвертку для открытия корпуса ❸.

⚠ *ИСПОЛЬЗОВАННЫЕ элементы питания должны быть утилизированы в соответствии с действующим законодательством.*

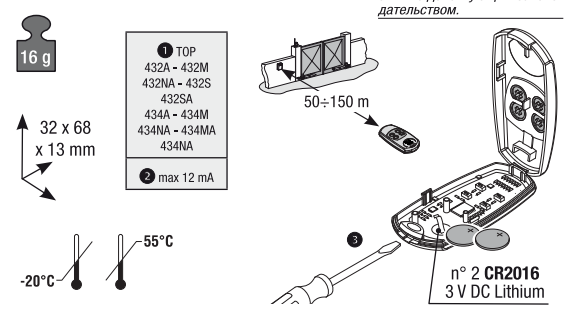

Doc. Tec. 119RV33 ver. 1.0 - 02/2011

001TOP-434EV

1

CAME

1999/5/CE compliant CE

IT Ogni tasto è già codificato singolarmente - Compatibile con i trasmettitori CAME: ❶ - Assorbimento in trasmissione: ❷ - Usare un cacciavite per aprire ❸.

⚠ *Smaltire le batterie esauste in conformità alle norme vigenti.*

EN Each button is already coded singularly - Compatible with CAME transmitters: ❶ - Power draw when transmitting: ❷ - Use a screwdriver to open ❸.

⚠ *Dispose of exhausted batteries in compliance with current laws.*

FR Chaque touche est déjà codifiée individuellement - Compatible avec les émetteurs CAME : ❶ - Absorption pendant la transmission : ❷ - Utiliser un tournevis pour ouvrir ❸.

⚠ *Éliminer les batteries épuisées en respectant les normes en vigueur.*

DE Jeder Taster ist schon einzeln kodiert - Kompatibel mit den Handsendern von CAME: ❶ - Stromaufnahmewährend des Sendens: ❷ - Miteinem Schraubenzieher öffnen ❸.

⚠ *Verbrauchte Batterien gemäß den geltenden Vorschriften entsorgen.*

ES Cada tecla está ya codificada individualmente - Compatible con los emisores CAME: ❶ - Absorción en transmisión: ❷ - Usar un destornillador para abrir ❸.

⚠ *Eliminar las baterías gastadas de acuerdo a las normas vigentes.*

NL Elke toets heeft al een afzonderlijke code - Compatibel met de zenders van CAME: ❶ - Stroomopname tijdens zenden: ❷ - Openen met een schroevendraaier ❸.

⚠ *Werp gebruikte batterijen weg volgens de geldende voorschriften.*

PT Cada tecla é já codificada separadamente - Compatível com os transmissores CAME: ❶ - Absorção em transmissão: ❷ - Use uma chave de fendas para abrir ❸.

⚠ *Elimine as baterias gastas de acordo com as normas vigentes.*

PL Każdy przycisk jest już pojedynczo zakodowany - Kompatybilny z pilotami CAME: ❶ - Dla otworzenia posłużyć się śrubokrętem ❸.

⚠ *Zużyte baterie należy utylizować zgodnie z odpowiednimi przepisami.*

RU Каждая кнопка уже закодирова на - Полностью совместим с брелоками-передатчиками CAME: ❶ - Макс. потребляемый ток при передаче: ❷ - Используйте отвертку для открытия корпуса ❸.

⚠ *ИСПОЛЬЗОВАННЫЕ элементы питания должны быть утилизированы в соответствии с действующим законодательством.*

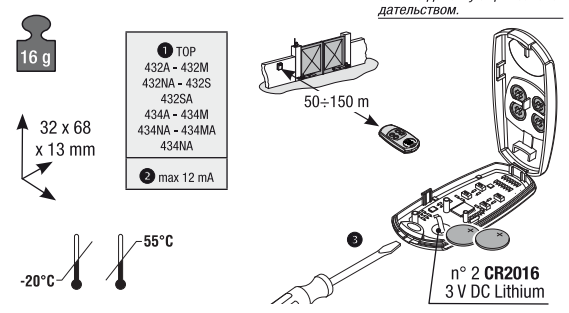

Doc. Tec. 119RV33 ver. 1.0 - 02/2011

001TOP-434EV

1

CAME

1999/5/CE compliant CE

IT Ogni tasto è già codificato singolarmente - Compatibile con i trasmettitori CAME: ❶ - Assorbimento in trasmissione: ❷ - Usare un cacciavite per aprire ❸.

⚠ *Smaltire le batterie esauste in conformità alle norme vigenti.*

EN Each button is already coded singularly - Compatible with CAME transmitters: ❶ - Power draw when transmitting: ❷ - Use a screwdriver to open ❸.

⚠ *Dispose of exhausted batteries in compliance with current laws.*

FR Chaque touche est déjà codifiée individuellement - Compatible avec les émetteurs CAME : ❶ - Absorption pendant la transmission : ❷ - Utiliser un tournevis pour ouvrir ❸.

⚠ *Éliminer les batteries épuisées en respectant les normes en vigueur.*

DE Jeder Taster ist schon einzeln kodiert - Kompatibel mit den Handsendern von CAME: ❶ - Stromaufnahmewährend des Sendens: ❷ - Miteinem Schraubenzieher öffnen ❸.

⚠ *Verbrauchte Batterien gemäß den geltenden Vorschriften entsorgen.*

ES Cada tecla está ya codificada individualmente - Compatible con los emisores CAME: ❶ - Absorción en transmisión: ❷ - Usar un destornillador para abrir ❸.

⚠ *Eliminar las baterías gastadas de acuerdo a las normas vigentes.*

NL Elke toets heeft al een afzonderlijke code - Compatibel met de zenders van CAME: ❶ - Stroomopname tijdens zenden: ❷ - Openen met een schroevendraaier ❸.

⚠ *Werp gebruikte batterijen weg volgens de geldende voorschriften.*

PT Cada tecla é já codificada separadamente - Compatível com os transmissores CAME: ❶ - Absorção em transmissão: ❷ - Use uma chave de fendas para abrir ❸.

⚠ *Elimine as baterias gastas de acordo com as normas vigentes.*

PL Każdy przycisk jest już pojedynczo zakodowany - Kompatybilny z pilotami CAME: ❶ - Dla otworzenia posłużyć się śrubokrętem ❸.

⚠ *Zużyte baterie należy utylizować zgodnie z odpowiednimi przepisami.*

RU Каждая кнопка уже закодирова на - Полностью совместим с брелоками-передатчиками CAME: ❶ - Макс. потребляемый ток при передаче: ❷ - Используйте отвертку для открытия корпуса ❸.

⚠ *ИСПОЛЬЗОВАННЫЕ элементы питания должны быть утилизированы в соответствии с действующим законодательством.*

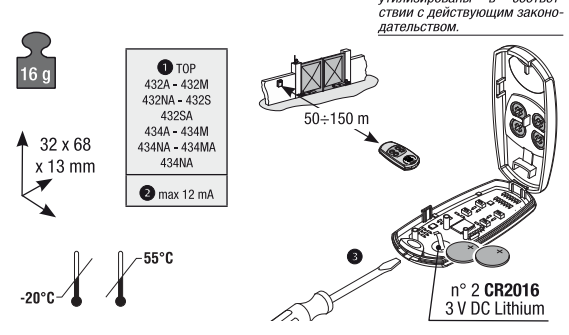

Doc. Tec. 119RV33 ver. 1.0 - 02/2011

001TOP-434EV

1